ECO ZOO 1400

Ventilatori assiali per grandi ambienti
Axial fans for large areas

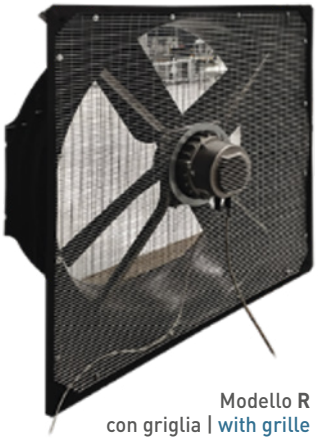

Modello **R**
con griglia | with grille

Modello **S**
con serranda | with damper

Basso consumo energetico grazie alla **tecnologia EC**
Low energy consumption thanks to **EC technology**

DESCRIZIONE
ECO ZOO 1400 è un ventilatore assiale per grandi ambienti anche dai bassi soffitti come le stalle. È disponibile in 2 modelli: con griglia (versione R) o con serranda (versione S).
Ideale per la ventilazione ed il raffrescamento di ambienti adibiti alla zootecnica, serre e stoccaggio di prodotti alimentari.

COSTRUZIONE
- Ventilatore assiale installabile a parete o lungo le corsie
- Diametro 1,4 m
- Equipaggiato di motori EC brushless
- Inverter integrato
- Funzionamento silenzioso e velocità controllabile
- Senza manutenzione
- Alimentazione 200/480V – 50/60Hz
- Made in Italy

IN DOTAZIONE
- Connettore Potenza cablato (L=6m)
- Connettore dati cablato (L=6 m)

DESCRIPTION
ECO ZOO 1400 is an axial fan for large rooms even with low ceilings such as stables. It is available in 2 models: with grille (R version) or with damper (S version).
Ideal for ventilation and cooling of livestock rooms, greenhouses and food storage.

CONSTRUCTION
- Axial fan for wall installation or along aisles
- Diameter 1.4 m
- Equipped with brushless EC motors
- Integrated inverter
- Silent operation and controllable speed
- Maintenance-free
- Power supply 200/480V - 50/60Hz
- Made in Italy

SUPPLIED
- Wired power connector (L=6m)
- Wired data connector (L=6m)

PRESTAZIONI | PERFORMANCE

ECO ZOO 1400

Code	Tipo Type	Modello Model	Ø m	Velocità max. Max. speed rpm	Portata max. Airflow max. m³/h	Potenza max. Power max kW	Corrente assorbita Current max. A	Livello sonoro Sound levels dB(A)
3ZO1400	ECO ZOO 1400	R (griglia | grille)	1,4	330	41.000	0,8	2,42	82,4
3ZO1401		S (serranda | damper)	1,4	330	41.000	0,8	2,42	82,4

DIMENSIONI | DIMENSIONS mm

ECO ZOO 1400

TIPO | TYPE	∅A	Kg
ECO ZOO 1400 R	1.357	47
ECO ZOO 1400 S	1.360	85

Pesi indicativi | Indicative weights

ECO ZOO 1400 R

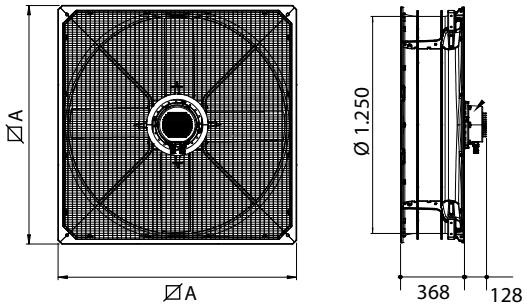

ECO ZOO 1400 S

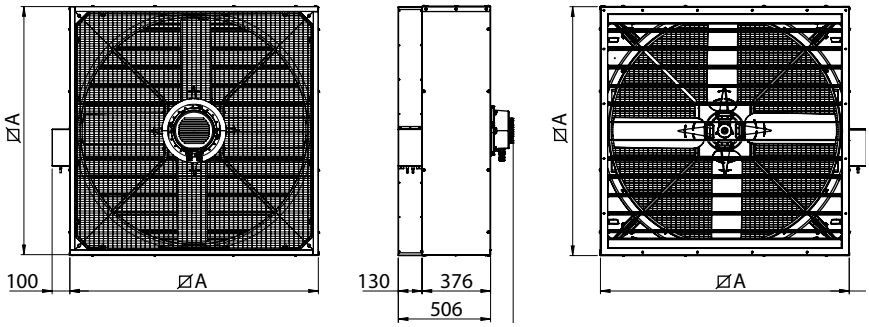

APPLICAZIONI | APPLICATIONS

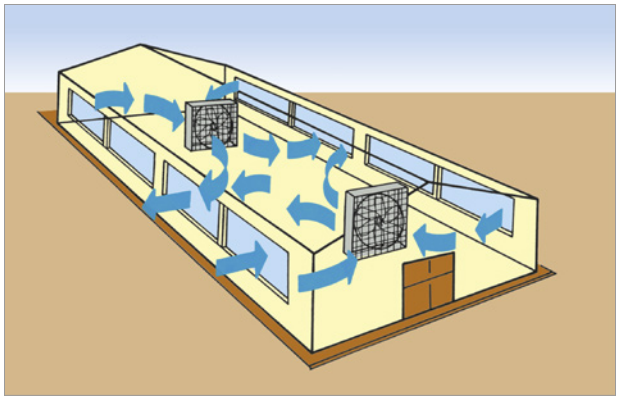

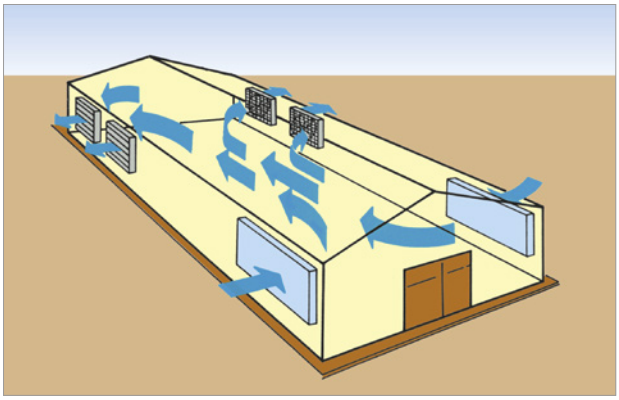

DYNAIR INDUSTRIAL VENTILATION

ACCESSORI e RICAMBI | ACCESSORIES and SPARE PARTS

5CT2005 | CENTRALINA | CONTROL PANEL **CT2005 X20**

Regolatore di velocità multiplo per la regolazione automatica contemporanea fino a 20 ventilatori.

Multiple speed controller for the automatic speed control up to 20 Super Polar.

5CT2009 | CENTRALINA | CONTROL PANEL **GLOBAL POLAR ZOO**

Regolatore di velocità multiplo per la regolazione automatica della ventilazione (fino a 40 ventilatori) e delle doccette.

Multiple speed controller for the automatic regulation of the fans (up to 40 Super Polar) and the showers.

5CT2010 | CENTRALINA |CONTROL PANEL **TOUCH PRO**

Centralina touch per la programmazione automatica della ventilazione (fino a 100 ventilatori in digitale) e delle doccette.

Touch control panel for the automatic programming of the ventilation (up to 100 Super Polar) and the showers.

5S00802 | SENSORE | SENSOR **THI**

Sensore THI per centraline digitali Global e Touch.

THI sensor for Global and Touch control panels.

5AM0000 | ANEMOMETRO PER CENTRALINE ANEMOMETER FOR CONTROL PANELS

Anemometro da abbinare a X20, Global, Touch Polar ZOO per controllo automatico del ventilatore.

Anemometer for X20, Global and Touch control panels.

5MR1006 | CONNETORE POTENZA | POWER CONNECTOR

Connettore cablato con cavo lungo 6 m per alimentazione motore ventilatori Polar ZOO.

Wired connector with 6 m long cable for fan supply

5MR1007 | CONNETTORE DATI | CONTROL PANEL GLOBAL

Connettore cablato con cavo lungo 6 m per regolazione ventilatori Polar ZOO

Wired connector with 6 m long cable for fan regulation.

5CV0000 | CONVERTITORE USB | USB CONVERTER

Configurazione e monitoraggio da remoto mediante personal computer dei ventilatori.

Remote configuration and monitoring of the fans via personal computer.

5AS0012 | PALO 3 m | ROD 3 m **POLAR HVLS**

Palo di lunghezza 3 metri per installazioni Super Polar ZOO con soffitti di altezze rilevanti.

Rod long 3 meters for Polar Zoo installation in high ceiling areas.

5KT0014 | KIT TIRANTI | TIE ROD KIT **POLAR HVLS**

Quattro tiranti progettati per garantire il sicuro fissaggio dei prodotti a soffitto.

4 tie rods to ensure the safe fixing of the products to the ceiling.

5GR1011 | GRIGLIA | GRILLE **POLAR ZOO BACK 1300**

Griglia di protezione Polar ZOO Back 1300 per installazioni ad altezza inferiore a 2,7 m.

Protection grille for POLAR ZOO BACK 1300 when installed at a height lower than 2,7 m